SHIBUYA

FEED CONVEYOR

フィードコンベヤ

〈内巾60cm 180cm水平テーブル付〉〈内巾60cm 85cm水平テーブル付〉

亜鉛メッキ鋼板	ステンレス	亜鉛メッキ鋼板	ステンレス
FCT60-MP330	FCT60-MP330SU	FCT60-MP330S	FCT60-MP330SSU
FCT60-MP430	FCT60-MP430SU	FCT60-MP430S	FCT60-MP430SSU
FCT60-MP530	FCT60-MP530SU	FCT60-MP530S	FCT60-MP530SSU
FCT60-MP630	FCT60-MP630SU	FCT60-MP630S	FCT60-MP630SSU

180cm水平テーブル付（標準テーブル）

型式（亜鉛メッキ鋼板）			FCT60-MP330	FCT60-MP430	FCT60-MP530	FCT60-MP630
型式（ステンレス）			FCT60-MP330SU	FCT60-MP430SU	FCT60-MP530SU	FCT60-MP630SU
実作業高さ（最高）			2,100mm	2,600mm	3,300mm	4,000mm
最低作業高さ			1,335mm	1,800mm	2,130mm	2,460mm
受け部作業高さ			360mm（テーブル部）			
上下作業角度、方法			手動ウインチ付:27度～44度		手動ウインチ付:27度～43度	
チェーン速度、種類			21m/分	24m/分·#57型		
搬送能力（計算上）			2.5m³/分	2.8m³/分		
付属動力			三相:0.75kw	三相:1.5kw		三相:2.2kw
機体寸法	上昇コンベヤ長さ		3,300mm	4,300mm	5,300mm	6,300mm
	水平テーブル長さ		1,800mm			
	作業巾		600mm（コンベヤの内巾）			
	全巾		1,032mm（後から見た巾）			
	全高	最低	2,155mm	2,625mm	2,965mm	3,300mm
		最高	2,915mm	3,605mm	4,165mm	4,870mm
	地上水平長さ	最短	4,695mm	5,375mm	6,255mm	6,970mm
		最長	5,345mm	6,195mm	7,155mm	8,115mm
	重量		460kg	540kg	600kg	680kg
付属品			横増枠、先端案内板、防風横板、コード10m			

- ●ミキシング等からの飼料を給餌機へ投入などに使用
- ●36cmの低い位置のテーブルは　ほとんどの切断機に対応
- ●付属のウインチとキャスターで　角度調整や移動が簡単
- ●L型のコンベヤバーと#57型チェーンにより過酷な使用にも耐え最大上昇角度でも搬送が可能
- ●錆に強い亜鉛メッキ鋼板を使用
- ●ステンレス製は錆を寄せ付けず　ギ酸等の耐酸性にも優れているため長期に使用可

85cm水平テーブル付（ショートテーブル）

型式（亜鉛メッキ鋼板）			FCT60-MP330S	FCT60-MP430S	FCT60-MP530S	FCT60-MP630S
型式（ステンレス）			FCT60-MP330SSU	FCT60-MP430SSU	FCT60-MP530SSU	FCT60-MP630SSU
実作業高さ（最高）			2,100mm	2,600mm	3,300mm	4,000mm
最低作業高さ			1,335mm	1,800mm	2,130mm	2,460mm
受け部作業高さ			360mm（テーブル部）			
上下作業角度、方法			手動ウインチ付:27度～44度		手動ウインチ付:27度～43度	
チェーン速度、種類			21m/分	24m/分·#57型		
搬送能力（計算上）			2.5m³/分	2.8m³/分		
付属動力			三相:0.75kw	三相:1.5kw		三相:2.2kw
機体寸法	上昇コンベヤ長さ		3,300mm	4,300mm	5,300mm	6,300mm
	水平テーブル長さ		850mm			
	作業巾		600mm（コンベヤの内巾）			
	全巾		1,032mm（後から見た巾）			
	全高	最低	2,155mm	2,625mm	2,965mm	3,300mm
		最高	2,915mm	3,605mm	4,165mm	4,870mm
	地上水平長さ	最短	3,680mm	4,360mm	5,240mm	5,955mm
		最長	4,325mm	5,175mm	6,135mm	7,095mm
	重量		420kg	500kg	560kg	640kg
付属品			横増枠、先端案内板、防風横板、コード10m			

- ●フィーダボックスや他の供給機からの飼料を給餌機への投入に使用
- ●低位置の水平テーブルで多様な排出コンベヤに対応
- ●自動給餌機へ投入時　付属の案内板が飼料の流入をサポート走行レール上からの投入が可能に

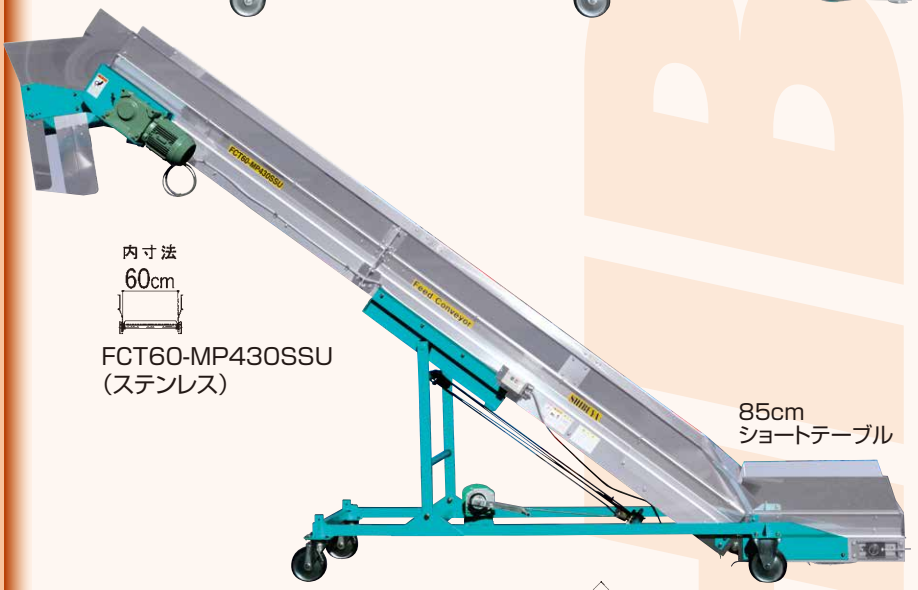

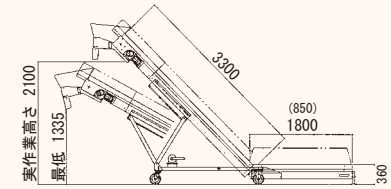

MP330

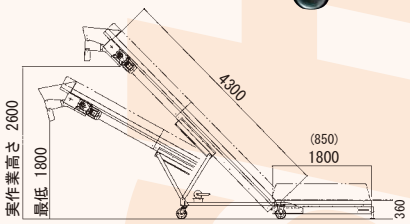

MP430

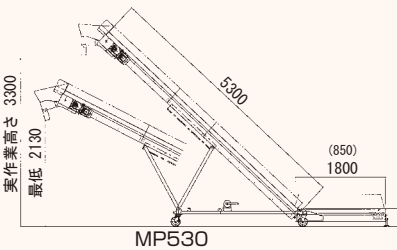

MP530

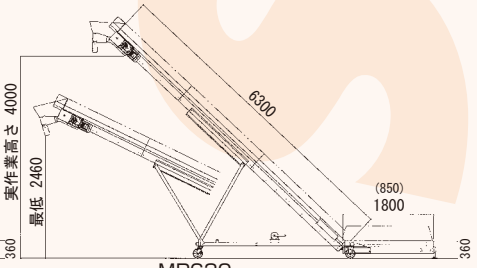

MP630　（　）寸法はショートテーブル

※販売店様へ　●都度受注品です、納期注意　●店舗渡しで現地配達は不可

SHIBUYA

株式会社 渋　谷
〒090-0832 北海道北見市栄町2丁目1番地2
TEL(0157)23-6241　FAX(0157)25-4699
北見　渋谷　検索
E-mail k-sibuya@vesta.ocn.ne.jp
URL http://k-sibuya.sakura.ne.jp/

2024.1　製品の外観、仕様は改良のため、予告なく変更することがあります。

SHIBUYA

FEED CONVEYOR

フィードコンベヤ

〈内巾95cm〉

亜鉛メッキ鋼板	ステンレス
FC95-MP330	FC95-MP330SU
FC95-MP430	FC95-MP430SU
FC95-MP530	FC95-MP530SU
FC95-MP630	FC95-MP630SU

〈内巾115cm〉

亜鉛メッキ鋼板	ステンレス
FC115-MP330	FC115-MP330SU
FC115-MP430	FC115-MP430SU
FC115-MP530	FC115-MP530SU
FC115-MP630	FC115-MP630SU

内巾95cm

型式(亜鉛メッキ鋼板)			FC95-MP330	FC95-MP430	FC95-MP530	FC95-MP630
型式(ステンレス)			FC95-MP330SU	FC95-MP430SU	FC95-MP530SU	FC95-MP630SU
実作業高さ(最高)			2,000mm	2,600mm	3,300mm	4,000mm
最低作業高さ			1,100mm	1,500mm	2,200mm	2,600mm
受け部作業高さ			450～490mm(角度で変わる)			
上下作業角度、方法			手動ウインチ付:27度～44度		手動ウインチ付:30度～43度	
チェーン速度、種類			21m/分	24m/分・#57型		
搬送能力(計算上)			3.9m³/分	4.5m³/分		
付属動力			三相:0.75kw	三相:1.5kw		三相:2.2kw
機体寸法	上昇コンベヤ長さ		3,300mm	4,300mm	5,300mm	6,300mm
	作業巾		950mm(コンベヤの内巾)			
	全巾		1,422mm(後から見た巾)			
	全高	最低	2,025mm	2,430mm	3,080mm	3,700mm
		最高	2,800mm	3,420mm	4,135mm	4,890mm
	地上水平長さ	最短	3,150mm	3,780mm	4,620mm	5,270mm
		最長	3,775mm	4,565mm	5,450mm	6,230mm
	重量		470kg	550kg	620kg	720kg
付属品			横増枠、先端案内板、防風横板、コード10m			

- ●ミキシング等からの飼料を給餌車やダンプトラックへの積込みに使用
- ●飼料の受け部は低く広く設計　ほとんどのミキシングに対応
- ●付属のウインチとキャスターで　角度調整や移動が簡単
- ●内巾95cmの広さに　L型のコンベヤバーと#57型チェーンで大量搬送を実現　過酷な使用にも耐え　最大上昇角度でも搬送が可能
- ●錆に強い亜鉛メッキ鋼板を使用
- ●ステンレス製は錆を寄せ付けず　ギ酸等の耐酸性にも優れているため長期に使用可

内巾115cm

型式(亜鉛メッキ鋼板)			FC115-MP330	FC115-MP430	FC115-MP530	FC115-MP630
型式(ステンレス)			FC115-MP330SU	FC115-MP430SU	FC115-MP530SU	FC115-MP630SU
実作業高さ(最高)			2,000mm	2,600mm	3,300mm	4,000mm
最低作業高さ			1,100mm	1,500mm	2,200mm	2,600mm
受け部作業高さ			450～490mm(角度で変わる)			
上下作業角度、方法			手動ウインチ付:27度～44度		手動ウインチ付:30度～43度	
チェーン速度、種類			24m/分・#57型			
搬送能力(計算上)			5.5m³/分			
付属動力			三相:1.5kw			三相:2.2kw
機体寸法	上昇コンベヤ長さ		3,300mm	4,300mm	5,300mm	6,300mm
	作業巾		1,150mm(コンベヤの内巾)			
	全巾		1,722mm(後から見た巾)			
	全高	最低	2,025mm	2,430mm	3,080mm	3,700mm
		最高	2,800mm	3,420mm	4,135mm	4,890mm
	地上水平長さ	最短	3,150mm	3,780mm	4,620mm	5,270mm
		最長	3,775mm	4,565mm	5,450mm	6,230mm
	重量		550kg	650kg	770kg	890kg
付属品			横増枠、先端案内板、防風横板、コード10m			

- ●コンベヤ巾を更に広く　余裕の115cm　投入部も広くなりミキシングとのマッチングがスムーズ　大容量搬送TMRセンターで

内寸法

95cm

FC95-MP330
(亜鉛メッキ鋼板)

大量搬送
内巾115cm

内寸法

115cm

FC115-MP330
(亜鉛メッキ鋼板)

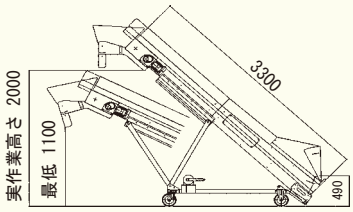

MP330

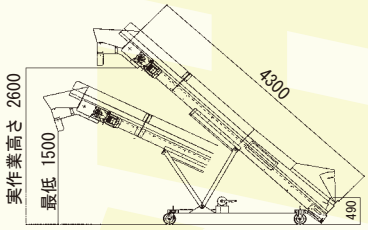

MP430

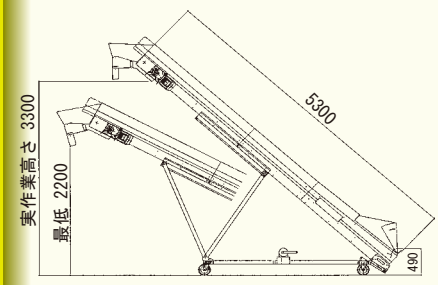

MP530

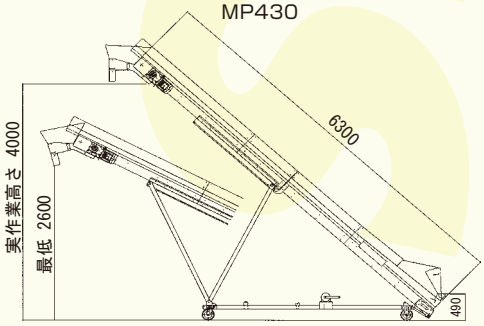

MP630

※販売店様へ　●都度受注品です、納期注意　●店舗渡しで現地配達は不可

SHIBUYA

株式会社 渋谷
〒090-0832 北海道北見市栄町2丁目1番地2
TEL(0157)23-6241　FAX(0157)25-4699
北見　渋谷　検索
E-mail k-sibuya@vesta.ocn.ne.jp
URL http://k-sibuya.sakura.ne.jp/

2024.1

製品の外観、仕様は改良のため、予告なく変更することがあります。

SHIBUYA

FEED CONVEYOR

フィードコンベヤ
FC120-MP732SU
FC120-MP860SU

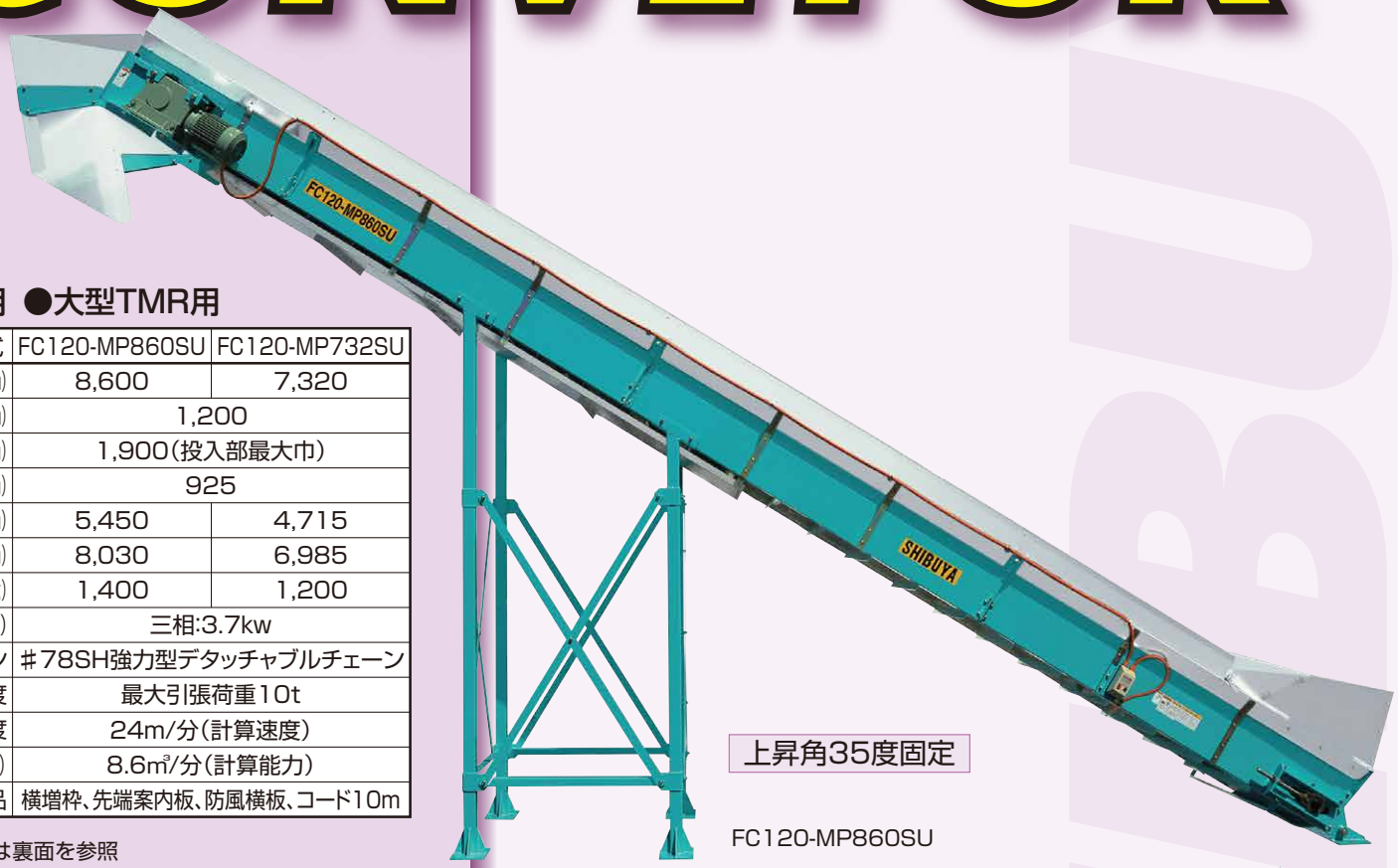

上昇角35度固定

FC120-MP860SU

●プロ用 ●大型TMR用

型　　式		FC120-MP860SU	FC120-MP732SU
機体寸法	コンベヤ長さ(㎜)	8,600	7,320
	コンベヤ内巾(㎜)	1,200	
	全　巾(㎜)	1,900(投入部最大巾)	
	投入部高さ(㎜)	925	
	全　高(㎜)	5,450	4,715
	全水平長さ(㎜)	8,030	6,985
	全 重 量(㎏)	1,400	1,200
付属動力(高効率)		三相:3.7kw	
付属チェーン		＃78SH強力型デタッチャブルチェーン	
チェーン強度		最大引張荷重10t	
チェーン速度		24m/分(計算速度)	
搬送能力(H30)		8.6㎥/分(計算能力)	
付　属　品		横増枠、先端案内板、防風横板、コード10m	

- ●設置寸法は裏面を参照
- ●コンベヤ巾が広く　大型自走ミキシング等から大量の飼料を余裕をもって受け　配送車への積込みに使用
- ●投入口の巾が広いためミキシングとの位置決めも簡単
- ●長時間の過酷な作業にも十分耐えるよう　＃78SHチェーンを使用し　コンベヤバーはＬ型で大容量の搬送も可能
- ●案内板や防風板は配送車とコンベヤの位置決めの目安となり積み過ぎの場合にはこぼれを最小限に
- ●定置式なので移動や角度の調整は不可
- ●設置後は必ずアンカーボルトで固定

フロア等が
ステンレスに変更

SHIBUYA

株式会社 渋　谷
〒090-0832 北海道北見市栄町2丁目1番地2
TEL(0157)23-6241　FAX(0157)25-4699
北見　渋谷　検索
E-mail　k-sibuya@vesta.ocn.ne.jp
URL　http://k-sibuya.sakura.ne.jp/

2024.1　製品の外観、仕様は改良のため、予告なく変更することがあります。